Jellemz?k

A DAM standard választékunk egyik légfüggönye, mely sokoldalúságával, valamint álmennyezetbe teljes egészében beilleszthet? formatervével t?nik ki, ahol a légterel? rács minden része látható. A légbemeneti rács gondozásmentes, és egyetlen fehér keretbe illeszkedik, vagy egy Önnek tetsz? szín?be, külön kérésre.

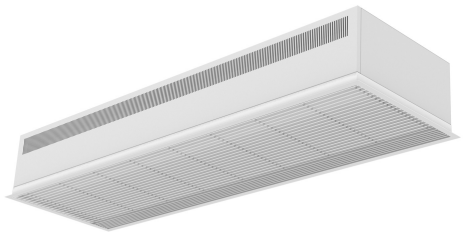

- Kis méret? és alacsony profilú süllyesztett légfüggöny, teljesen látható ráccsal.
- Önálló ház horganyzott acéllemezb?l, álmennyezeti telepítésre el?készítve.
- Alumíniumprofilokkal és fúvókával ellátott (karbantartásmentes) bemeneti rács, egy RAL 9016 fehér szín? keretbe integrálva.További színek kérésre elérhet?ek.
- Kett?s bemeneti centrifugális ventilátorok, küls? rotor motorral és alacsony zajszinttel. 5 sebességfokozat.Az EC modellek rendkívül alacsony fogyasztású hatékony ventilátorokkal szerelve.
- „P” típus vízmelegít? tekerccsel.„E” típus érintésvédelmi elemekkel, három fokozatú beépített szabályozással.„A” típus f?tés nélkül, kizárólag leveg?vel.Választható DX tekercs kiegészítés.
- Advanced Plug&Play control. Includes: Advanced PRO control with LCD display and integrated thermostat, door contact, 7m RJ11 cable and remote control. Optional: intelligent Clever Pro Control (automatic, programmable, ModBus for PKC, timer, etc.)

M?szaki adatok

50Hz

modell	F?tetlen (m³/h)	(m)
RDAM M 1000 A	2,5-3,5	
RDAM M 1500 A	2,5-3,5	
RDAM M 2000 A	2,5-3,5	
RDAM M 2500 A	2,5-3,5	
RDAM ECM 1000 A	2,5-3,8	
RDAM ECM 1500 A	2,5-3,8	
RDAM ECM 2000 A	2,5-3,8	
RDAM ECM 2500 A	2,5-3,8	
RDAM G 1000 A	3-4	
RDAM G 1500 A	3-4	
RDAM G 2000 A	3-4	
RDAM G 2500 A	3-4	
RDAM ECG 1000 A	3-4,2	
RDAM ECG 1500 A	3-4,2	
RDAM ECG 2000 A	3-4,2	
RDAM ECG 2500 A	3-4,2	

modell	Elektromos F?tés (m³/h)	(kW)	(m)
RDAM M 1000 E	2,5-3,5		
RDAM M 1500 E	2,5-3,5		
RDAM M 2000 E	2,5-3,5		
RDAM M 2500 E	2,5-3,5		
RDAM ECM 1000 E	2,5-3,8		
RDAM ECM 1500 E	2,5-3,8		
RDAM ECM 2000 E	2,5-3,8		
RDAM ECM 2500 E	2,5-3,8		

Elektromos F?tés			
modell	(m³/h)	(kW)	(m)
RDAM G 1000 E	3-4		
RDAM G 1500 E	3-4		
RDAM G 2000 E	3-4		
RDAM G 2500 E	3-4		
RDAM ECG 1000 E	3-4,2		
RDAM ECG 1500 E	3-4,2		
RDAM ECG 2000 E	3-4,2		
RDAM ECG 2500 E	3-4,2		

Vízmelegítés					
modell	(m³/h)	(m)	(kW)	(kW)	(kW)
RDAM M 1000 P86	-				
RDAM M 1500 P86	-				
RDAM M 2000 P86	-				
RDAM M 2500 P86	-				
RDAM ECM 1000 P86	-				
RDAM ECM 1500 P86	-				
RDAM ECM 2000 P86	-				
RDAM ECM 2500 P86	-				
RDAM G 1000 P86	-				
RDAM G 1500 P86	-				
RDAM G 2000 P86	-				
RDAM G 2500 P86	-				
RDAM ECG 1000 P86	-				
RDAM ECG 1500 P86	-				
RDAM ECG 2000 P86	-				
RDAM ECG 2500 P86	-				
RDAM M 1000 P64	-				
RDAM M 1500 P64	-				
RDAM M 2000 P64	-				
RDAM M 2500 P64	-				
RDAM ECM 1000 P64	-				
RDAM ECM 1500 P64	-				
RDAM ECM 2000 P64	-				
RDAM ECM 2500 P64	-				
RDAM G 1000 P64	-				
RDAM G 1500 P64	-				
RDAM G 2000 P64	-				
RDAM G 2500 P64	-				
RDAM ECG 1000 P64	-				
RDAM ECG 1500 P64	-				
RDAM ECG 2000 P64	-				
RDAM ECG 2500 P64	-				
RDAM M 1000 P54	8,52				
RDAM M 1500 P54	14,34				
RDAM M 2000 P54	18,65				
RDAM M 2500 P54	24,32				
RDAM ECM 1000 P54	8,74				

modell	Vízmelegítés (m³/h)	(m)	(kW)	(kW)	(kW)
RDAM ECM 1500 P54	14,71				
RDAM ECM 2000 P54	19,13				
RDAM ECM 2500 P54	24,95				
RDAM G 1000 P54	10,56				
RDAM G 1500 P54	16,37				
RDAM G 2000 P54	23,15				
RDAM G 2500 P54	28,76				
RDAM ECG 1000 P54	11,5				
RDAM ECG 1500 P54	17,86				
RDAM ECG 2000 P54	25,24				
RDAM ECG 2500 P54	31,38				

60Hz

modell	F?tetlen (m³/h)	(m)
RDAM M 1000 A 60Hz	2,5-3,5	
RDAM M 1500 A 60Hz	2,5-3,5	
RDAM M 2000 A 60Hz	2,5-3,5	
RDAM M 2500 A 60Hz	2,5-3,5	
RDAM ECM 1000 A	2,5-3,8	
RDAM ECM 1500 A	2,5-3,8	
RDAM ECM 2000 A	2,5-3,8	
RDAM ECM 2500 A	2,5-3,8	
RDAM G 1000 A 60Hz	3-4	
RDAM G 1500 A 60Hz	3-4	
RDAM G 2000 A 60Hz	3-4	
RDAM G 2500 A 60Hz	3-4	
RDAM ECG 1000 A	3-4,2	
RDAM ECG 1500 A	3-4,2	
RDAM ECG 2000 A	3-4,2	
RDAM ECG 2500 A	3-4,2	

modell	Elektromos F?tés (m³/h)	(kW)	(m)
RDAM ECM 1000 E	2,5-3,8		
RDAM ECM 1500 E	2,5-3,8		
RDAM ECM 2000 E	2,5-3,8		
RDAM ECG 1000 E	3-4,2		
RDAM ECG 1500 E	3-4,2		
RDAM ECG 2000 E	3-4,2		
RDAM ECG 2500 E	3-4,2		

modell	Vízmelegítés (m³/h)	(m)	(kW)	(kW)	(kW)
RDAM ECM 1000 P86	-				
RDAM ECM 1500 P86	-				

modell	Vízmelegítés				
	(m³/h)	(m)	(kW)	(kW)	(kW)
RDAM ECM 2000 P86	-				
RDAM ECM 2500 P86	-				
RDAM ECG 1000 P86	-				
RDAM ECG 1500 P86	-				
RDAM ECG 2000 P86	-				
RDAM ECG 2500 P86	-				
RDAM ECM 1000 P64	-				
RDAM ECM 1500 P64	-				
RDAM ECM 2000 P64	-				
RDAM ECM 2500 P64	-				
RDAM ECG 1000 P64	-				
RDAM ECG 1500 P64	-				
RDAM ECG 2000 P64	-				
RDAM ECG 2500 P64	-				
RDAM ECM 1000 P54	8,74				
RDAM ECM 1500 P54	14,71				
RDAM ECM 2000 P54	19,13				
RDAM ECM 2500 P54	24,95				
RDAM ECG 1000 P54	11,5				
RDAM ECG 1500 P54	17,86				
RDAM ECG 2000 P54	25,24				
RDAM ECG 2500 P54	31,38				

Méretek

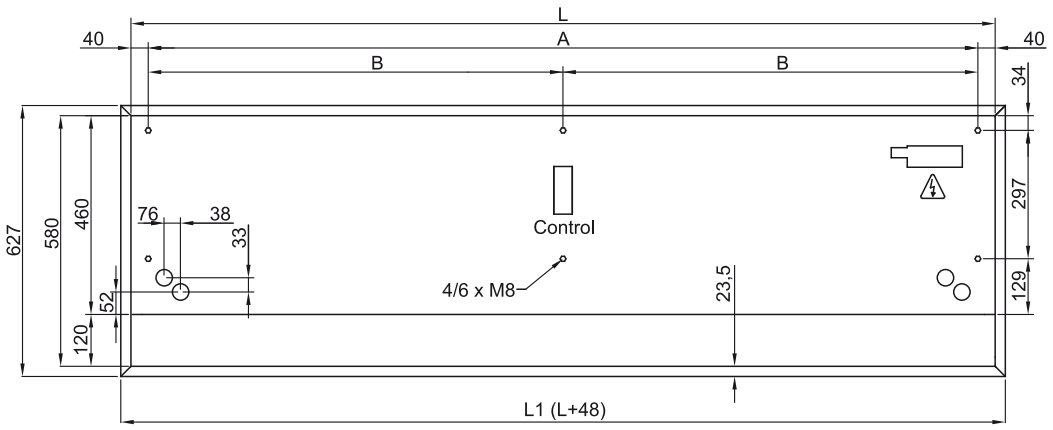

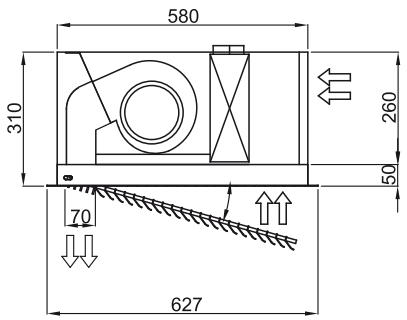

	L	L1	A	B
Recessed Dam 1000	1000	1048	920	-
Recessed Dam 1500	1500	1548	1420	710
Recessed Dam 2000	2000	2048	1920	960
Recessed Dam 2500	2500	2548	2420	1210